scheda tecnica - data sheet

modello: model:	**SPECCHIO CORTO**
codice: code:	**6030**
design:	**UT Egoluce**
anno - year:	**1980**
tipologia: tipology:	**faretto da incasso** **recessed spotlight**
materiali: materials:	**metallo** **metal**
luce: light:	**diffusa** **diffuse**
sorgente luminosa: light sources:	6W E14 LED
grado IP - IP grade:	**IP20**
peso netto - net weight:	**0,07 Kg**
finiture - finishes:	**.01 bianco** **.01 white** **.31 cromato** **.31 chromed** **.32 nickel satinato** **.32 nickel mat**
marcatura: marking:	CE
simboli costruttivi: simbols:	F

Dimensioni - Dimensions

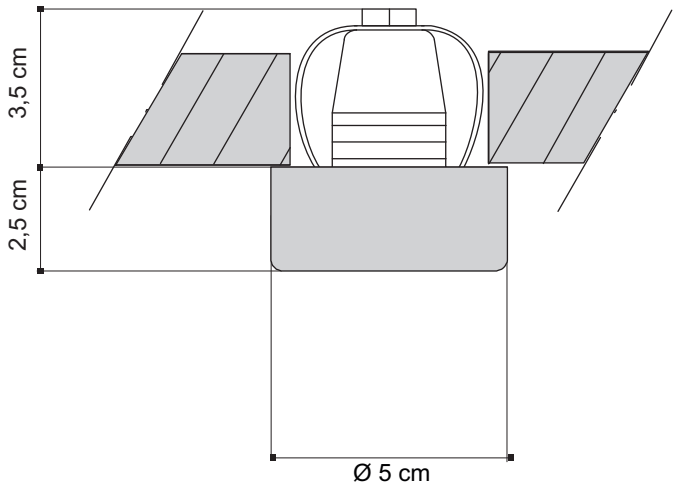

3,5 cm

EGOLUCE s.r.l, via I.Newton 12 - 20016 Pero - Milano
telefono +39 02 339586.1 - fax. +39 02 3535112
e-mail: info@egoluce.com - http://www.egoluce.com

La presente scheda tecnica è di proprietà di EGOLUCE srl. Tutti i diritti sono riservati. Le fotografie, le descrizioni degli apparecchi, disegni quotati ed i valori fotometrici menzionati sono a titolo indicativo e non costituiscono alcun impegno per la nostra società che si riserva di apportare, in qualsiasi momento e senza preavviso, tutte le modifiche che riterrà opportune.